CONSOLE MÉCANO-SOUDÉE / MACHINE-WELDED BRACKET

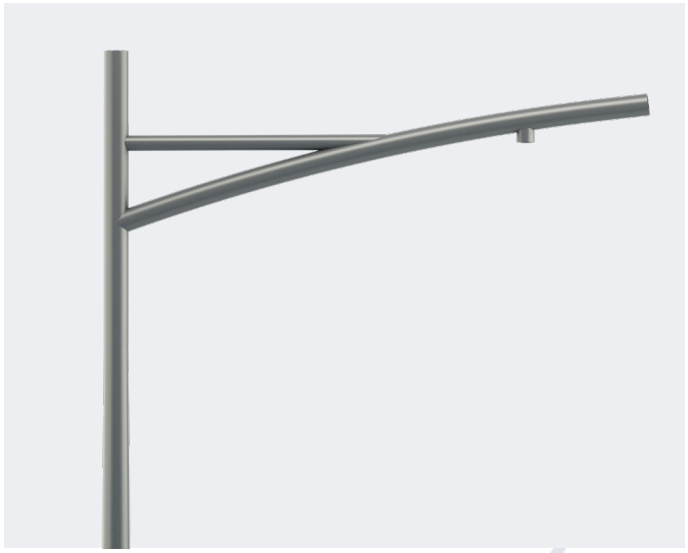

CARACTÉRISTIQUES TECHNIQUES

Matériau : Acier galvanisé
Fixation luminaire : suspendue (1" GAZ F)
Fixation console : pour mât Ø60, Ø76 et en applique
Finition accessoire décoratif : T1, T2 et T3
Couleur standard : RAL 9005

TECHNICAL CHARACTERISTICS

Material: Galvanised steel
Luminaire mounting: suspended (1" BSPT F)
Bracket mounting: for pole Ø60, Ø76 and surface mounted
Decorative accessory finishing: T1, T2 and T3
Standard color: RAL 9005

DIMENSIONS (mm)

	1 feu / 1 light		2 feux / 2 lights		En applique / surface mounting		
	A	B	A	B	A	C	D
ACIDALIS 80	800	480	1600	480	800	340	270
ACIDALIS 100	1000	540	2000	540	1000	340	280

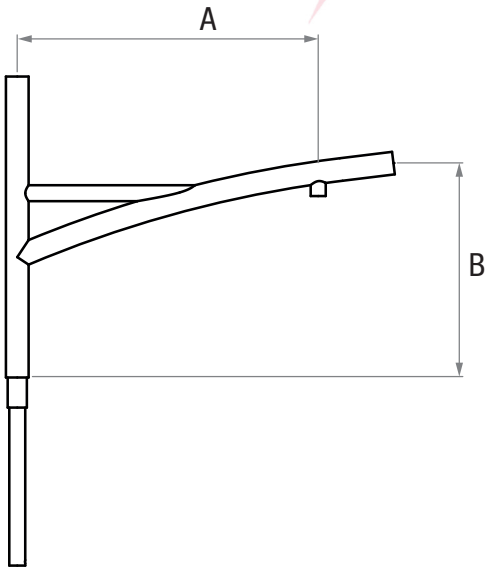

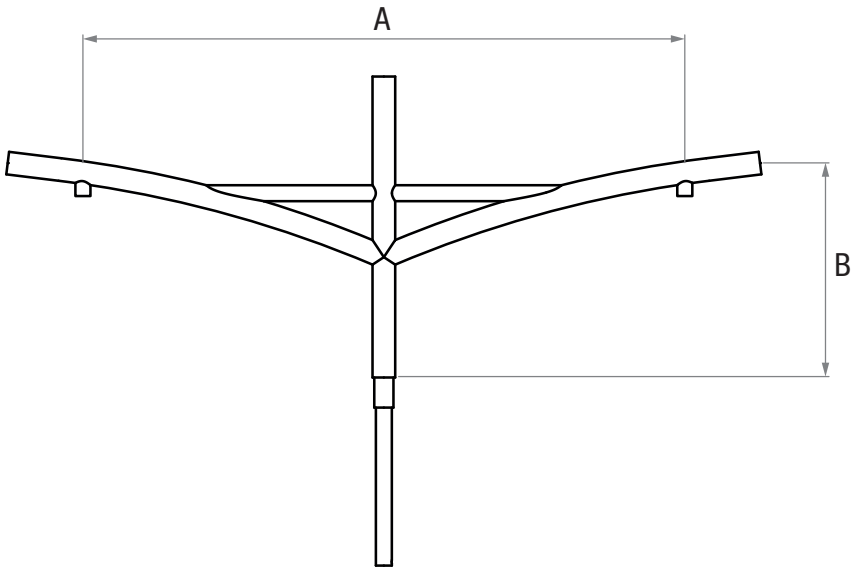

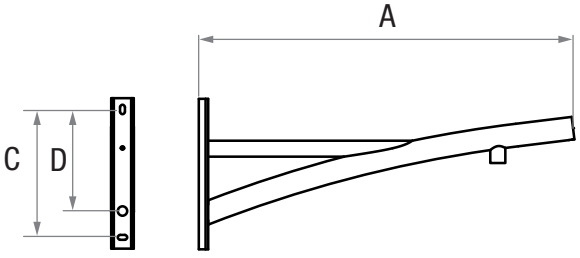

Tel: +212 658 411 607 / Email : exaviaste@gmail.com / Site : www.exavia.com
N° 612 Etage 1 Appt 1 Lot Massar Route Safi - Marrakech

CONSOLE MÉCANO-SOUDÉE / MACHINE-WELDED BRACKET



CARACTÉRISTIQUES TECHNIQUES

Matériau : Acier galvanisé
Fixation luminaire : suspendue (1" GAZ F)
Fixation console : pour mât Ø60, Ø76 et en applique
Finition accessoire décoratif : T1, T2, et T3
Couleur standard : RAL 9005

TECHNICAL CHARACTERISTICS

Material: Galvanised steel
Luminaire mounting: suspended (1" BSPT F)
Bracket mounting: for pole Ø60, Ø76 and surface mounted
Decorative accessory finishing: T1, T2 and T3
Standard color: RAL 9005

DIMENSIONS (mm)

	1 feu / 1 light		2 feux / 2 lights		En applique / surface mounting		
	A	B	A	B	A	C	D
AGLIÉE 70	700	630	1400	630	700	590	510
AGLIÉE 100	1000	1085	2000	1085	1000	830	690

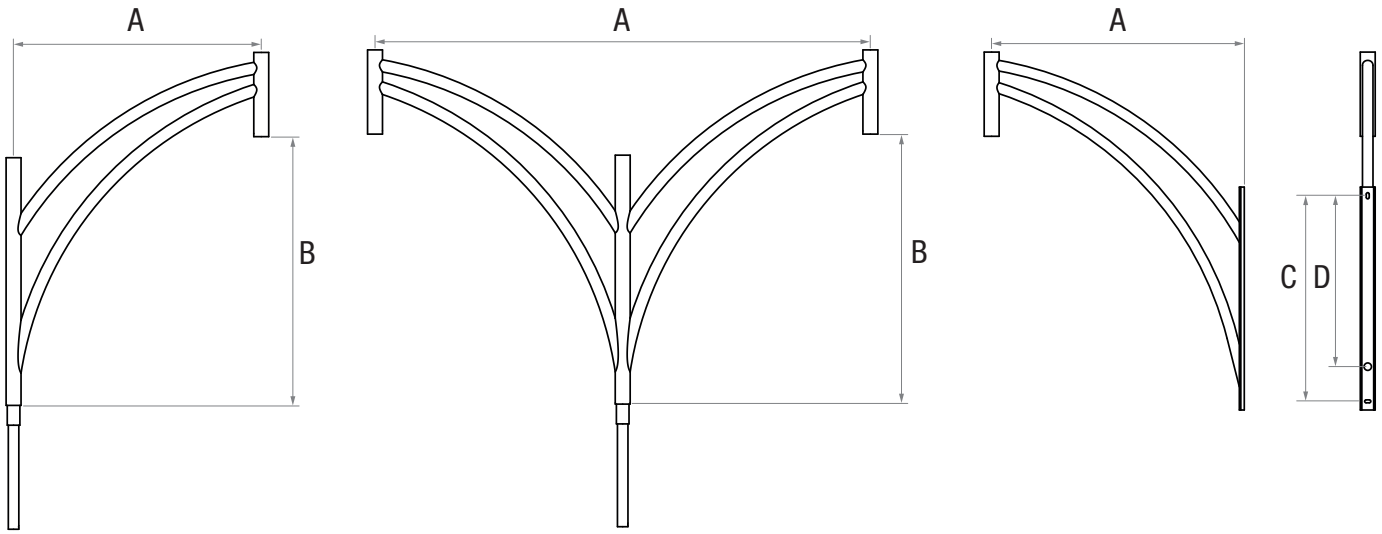

Tel: +212 658 411 607 / Email : exaviaste@gmail.com / Site : www.exavia.com
N° 612 Etage 1 Appt 1 Lot Massar Route Safi - Marrakech

CONSOLE TRADITIONNELLE CLASSIQUE / TRADITIONAL CLASSIC BRACKET



CARACTÉRISTIQUES TECHNIQUES

Matériau : Acier galvanisé

Fixation luminaire : Suspendue (3/4" GAZ F), portée (3/4" GAZ M),

Fixation console : Pour mât Ø60/Ø76 QC42 vissée sur réhausse et en applique

Finition accessoires décoratif : T1

Couleur standard : RAL 9005

TECHNICAL CHARACTERISTICS

Material: Galvanised steel

Luminaire mounting: Suspended (3/4" BSPT F), top (3/4" BSPT M)

Bracket mounting: For pole Ø60/Ø76 QC42 screwed to a sleeve and surface mounting

Decorative accessory finishing: T1

Standard color: RAL 9005

DIMENSIONS (mm)

	1 feu / 1 light		2 feux / 2 lights		En applique / surface mounting		
	A	B	A	B	A	C	D
AIXOISE 48	490	480	980	480	460	220	45
AIXOISE 78	810	480	1620	480	780	440	45
AIXOISE 92	970	480	1940	480	940	520	45
AIXOISE 110	1200	480	2400	480	1170	520	45

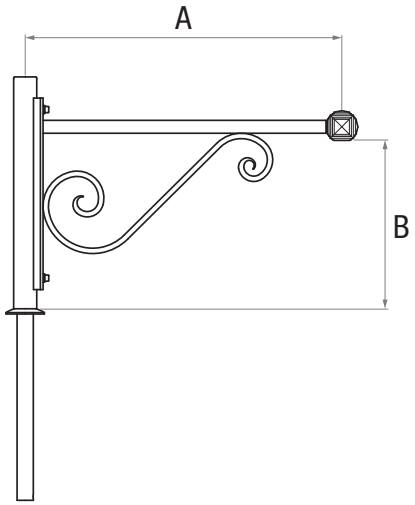

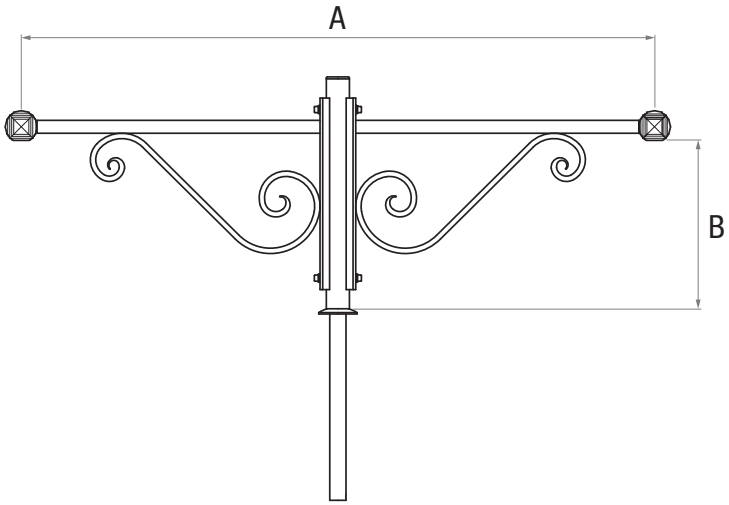

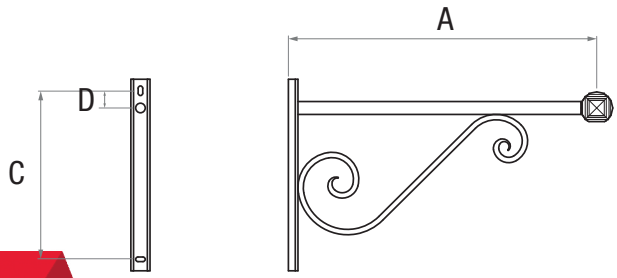

Tel: +212 658 411 607 / Email : exaviaste@gmail.com / Site : www.exavia.com

N° 612 Etage 1 Appt 1 Lot Massar Route Safi - Marrakech

CONSOLE TRADITIONNELLE DÉCORATIVE / TRADITIONAL DECORATIVE BRACKET



CARACTÉRISTIQUES TECHNIQUES

Matériau : Acier galvanisé

Fixation luminaire : suspendue (3/4" GAZ F)

Fixation console : pour mât Ø60, Ø76, en applique et à sceller

Couleur standard : RAL 9005

TECHNICAL CHARACTERISTICS

Material: Galvanised steel

Luminaire mounting: suspended (3/4" BSPT F)

Bracket mounting: for pole Ø60, Ø76, projection and surface mounted

Standard color: RAL 9005

DIMENSIONS (mm)

	1 feu / 1 light		En applique / surface mounting			À sceller / to be sealed		
	A	B	A	C	D	A	C	E
ARCADIA 36	360	700	530	440	45	360	440	150
ARCADIA 48	480	580	650	650	65	480	650	150
ARCADIA 65	650	750	820	650	65	650	600	150
ARCADIA 78	780	900	950	855	55	780	820	150
ARCADIA 110	1100	1000	1270	855	55	1100	820	150

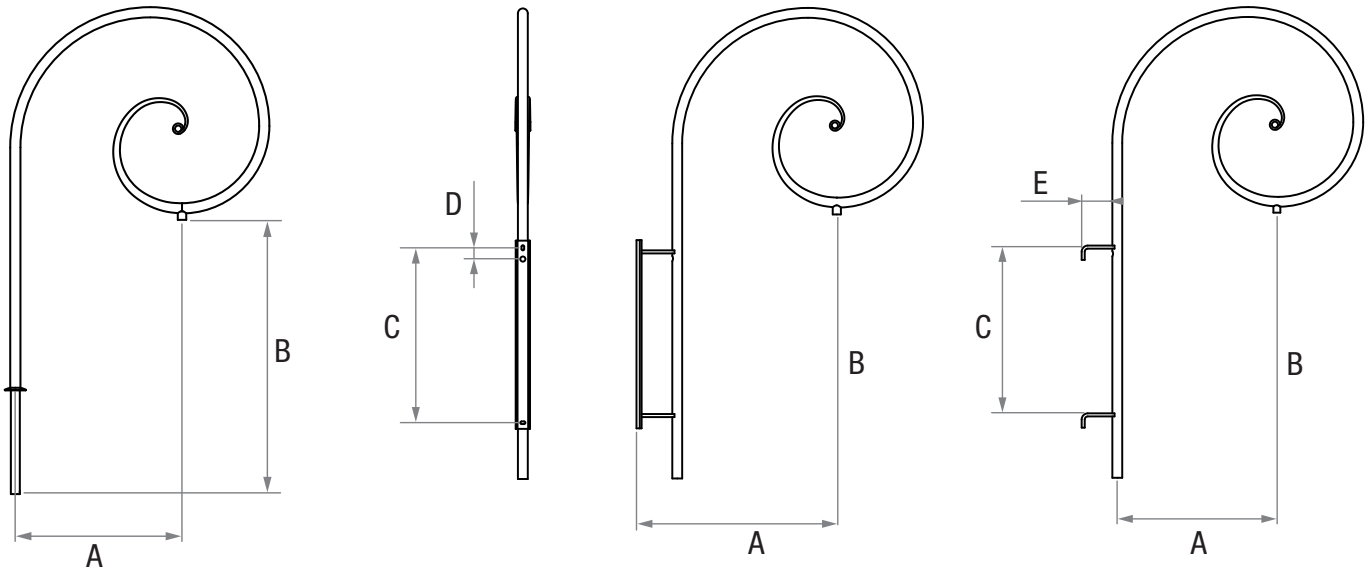

Tel: +212 658 411 607 / Email : exaviaste@gmail.com / Site : www.exavia.com

N° 612 Etage 1 Appt 1 Lot Massar Route Safi - Marrakech

CONSOLE TRADITIONNELLE CLASSIQUE / TRADITIONAL CLASSIC BRACKET



CARACTÉRISTIQUES TECHNIQUES

Matériau : Acier galvanisé

Fixation luminaire : Suspendue (3/4" GAZ F)

Fixation console : Pour mât Ø60/Ø76 QC42, et en applique

Finition accessoire décoratif : T1

Couleur standard : RAL 9005

TECHNICAL CHARACTERISTICS

Material: Galvanised steel

Luminaire mounting: Suspended (3/4" BSPT F)

Bracket mounting: For pole Ø60/Ø76 QC42 and surface mounting

Decorative accessory finishing: T1

Standard color: RAL 9005

DIMENSIONS (mm)

	Vissée sur réhausse / screwed to a sleeve				En applique / surface mounting			
	1 feu / 1 light		2 feu / 2 lights					
	A	B	A	B	A	B	C	D
ARCOISE 93	800	70	1600	70	790	525	415	55
ARCOISE 117	1060	70	2100	70	1050	670	560	70

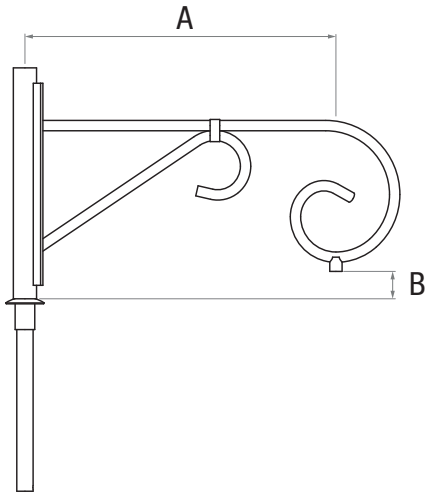

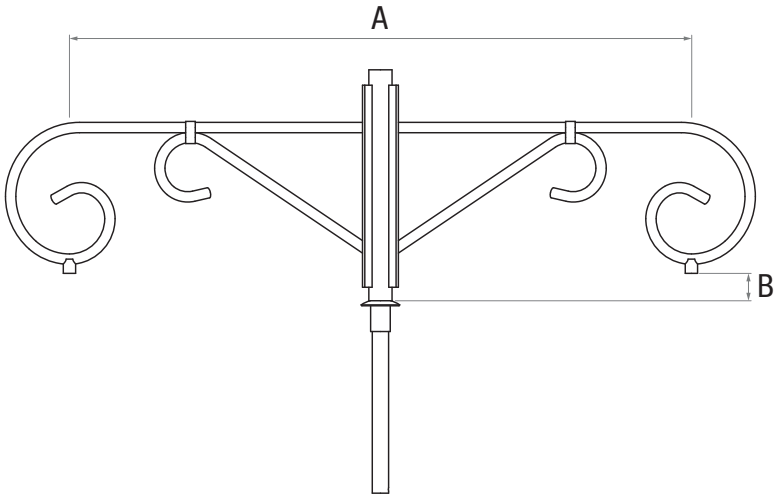

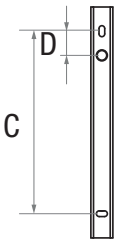

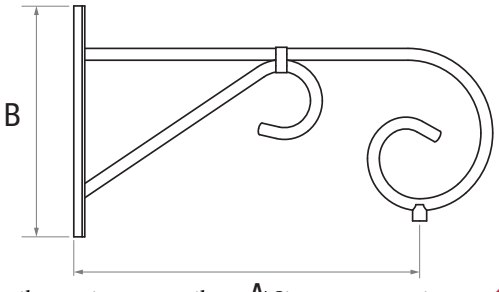

Tel: +212 658 411 607 / Email : exaviaste@gmail.com / Site : www.exavia.com

N° 612 Etage 1 Appt 1 Lot Massar Route Safi - Marrakech

CONSOLE MÉCANO-SOUDÉE / MACHINE-WELDED BRACKET



CARACTÉRISTIQUES TECHNIQUES

Matériau : Acier galvanisé
Fixation luminaire : Latérale
Fixation console : pour mât Ø60, Ø76 et en applique
Inclinaison (fixation latérale) : 5° et 10°
Couleur standard : RAL 9005

TECHNICAL CHARACTERISTICS

Material: Galvanised steel
Luminaire mounting: side mounting
Bracket mounting: for pole Ø60, Ø76 and surface mounted
Tilt (side mounting): 5° et 10°
Standard color: RAL 9005

DIMENSIONS (mm)

	1 feu / 1 light		2 feux / 2 lights		En applique / surface mounting		
	A	B	A	B	A	C	D
ARCTIA 75	750	200	1500	200	730	220	150
ARCTIA 110	1100	280	2200	280	1125	240	180
ARCTIA 150	1600	390	3200	390	1582	240	180

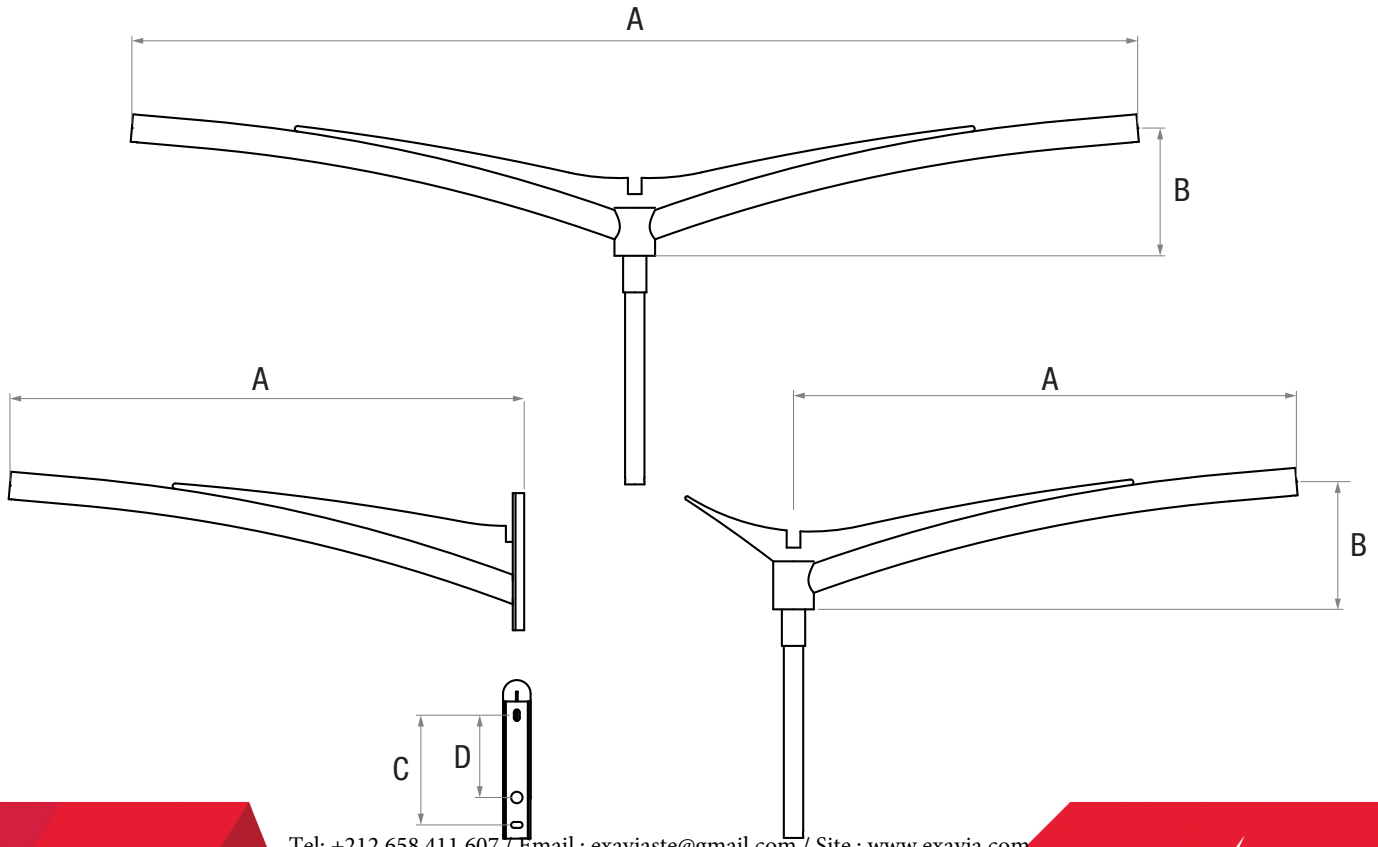

Tel: +212 658 411 607 / Email : exaviaste@gmail.com / Site : www.exavia.com
N° 612 Etage 1 Appt 1 Lot Massar Route Safi - Marrakech

CONSOLE MÉCANO-SOUDÉE / MACHINE-WELDED BRACKET



CARACTÉRISTIQUES TECHNIQUES

Matériau : Acier galvanisé
Fixation luminaire : latérale
Fixation console : pour mât Ø60, Ø76 et en applique
Inclinaison (fixation latérale) : 5°
Finition accessoire décoratif : T1, T2 et T3
Couleur standard : RAL 9005

TECHNICAL CHARACTERISTICS

Material: Galvanised steel
Luminaire mounting: side mounting
Bracket mounting: for pole Ø60, Ø76 and surface mounted
Tilt (side mounting): 5°
Decorative accessory finishing: T1, T2 and T3
Standard color: RAL 9005

DIMENSIONS (mm)

	1 feu / 1 light		2 feux / 2 lights		En applique / surface mounting		
	A	B	A	B	A	C	D
ARTIKA 70	700	139	1400	139	695	340	280
ARTIKA 100	1000	165	2000	165	995	340	280

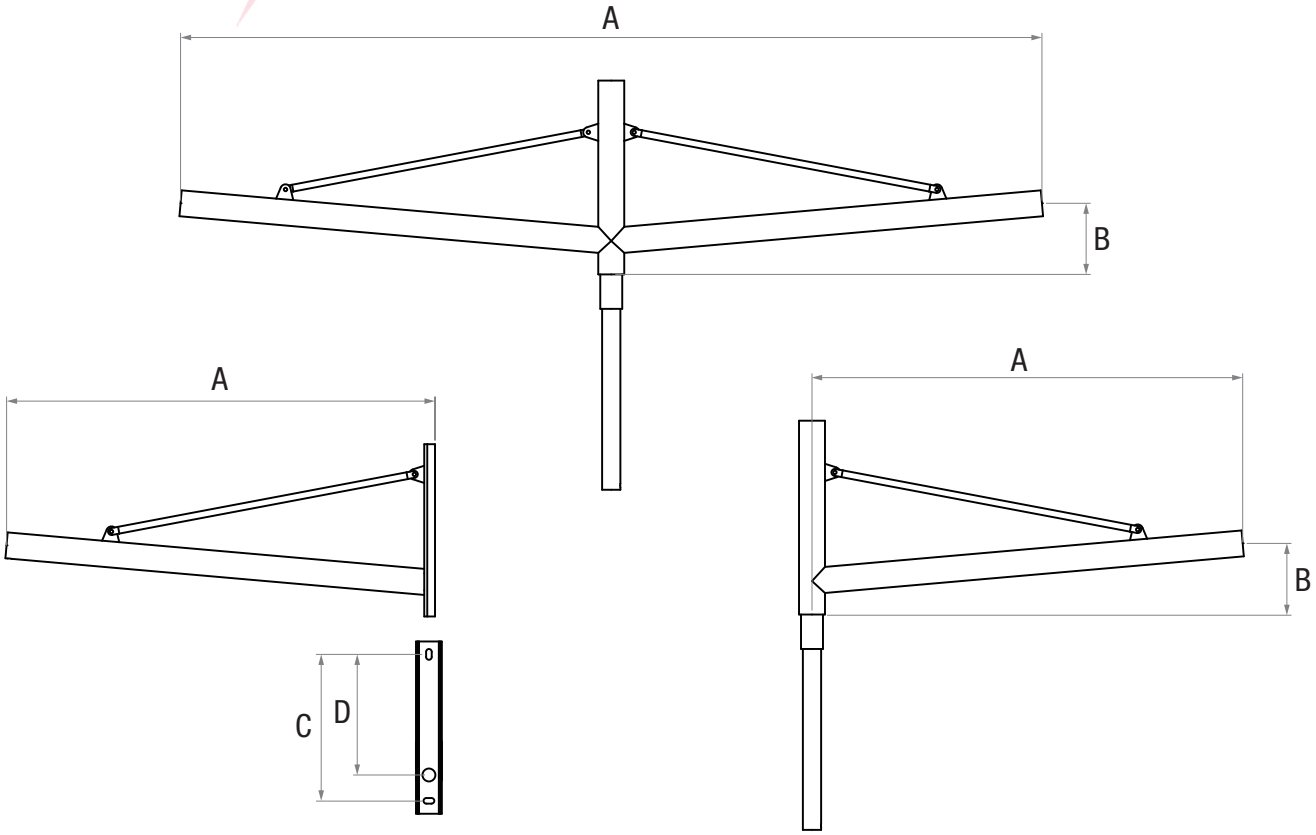

Tel: +212 658 411 607 / Email : exaviaste@gmail.com / Site : www.exavia.com
N° 612 Etage 1 Appt 1 Lot Massar Route Safi - Marrakech

CONSOLE MÉCANO-SOUDÉE / MACHINE-WELDED BRACKET



CARACTÉRISTIQUES TECHNIQUES

Matériau : Acier galvanisé
Fixation luminaire : Suspendue (1" GAZ F), latérale
Fixation console : Pour mât Ø60, Ø76 et en applique
Inclinaison (fixation latérale) : 10°
Finition accessoires décoratif : T1, T2 et T3
Couleur standard : RAL 9005

TECHNICAL CHARACTERISTICS

Material: Galvanised steel
Luminaire mounting: Suspended (1" BSPT F), side mounting
Bracket mounting: For pole Ø60, Ø76 and surface mounting
Tilt (side mounting): 10°
Decorative accessory finishing: T1, T2 et T3
Standard color: RAL 9005

DIMENSIONS (mm)

	1 feu / 1 light		2 feux / 2 lights		En applique / surface mounting		
	A	B	A	B	A	C	D
ATALA 70	720	500	1440	500	720	640	570
ATALA 110	1160	640	2320	640	1160	865	785
ATALA 150	1530	1000	3060	1000	1500	865	785

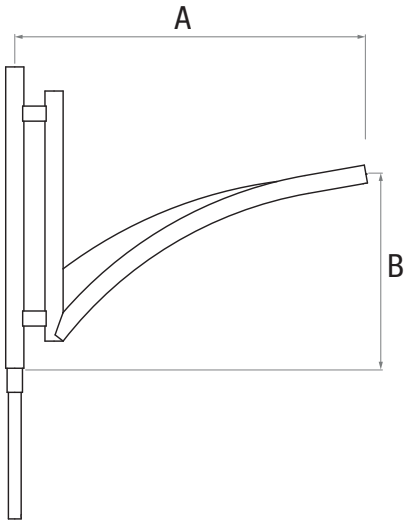

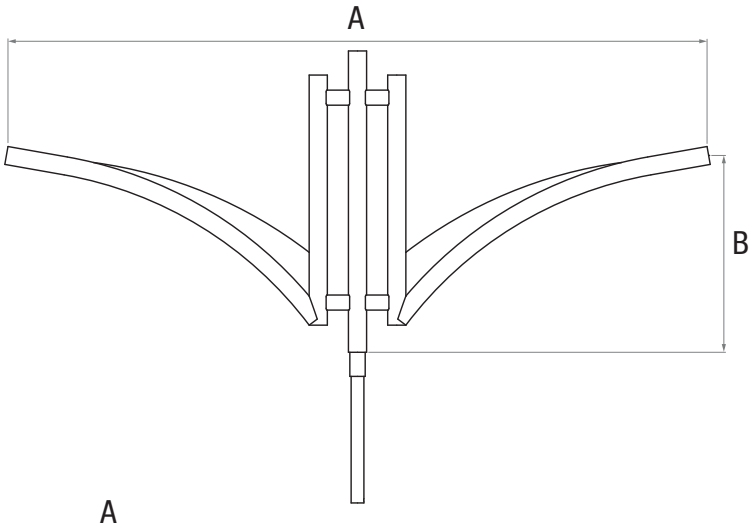



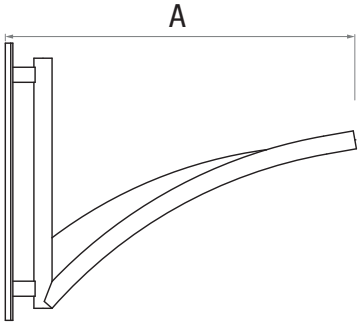

Tel: +212 658 411 607 / Email : exaviaste@gmail.com / Site : www.exavia.com
N° 612 Etage 1 Appt 1 Lot Massar Route Safi - Marrakech

CONSOLE MÉCANO-SOUDÉE / MACHINE-WELDED BRACKET

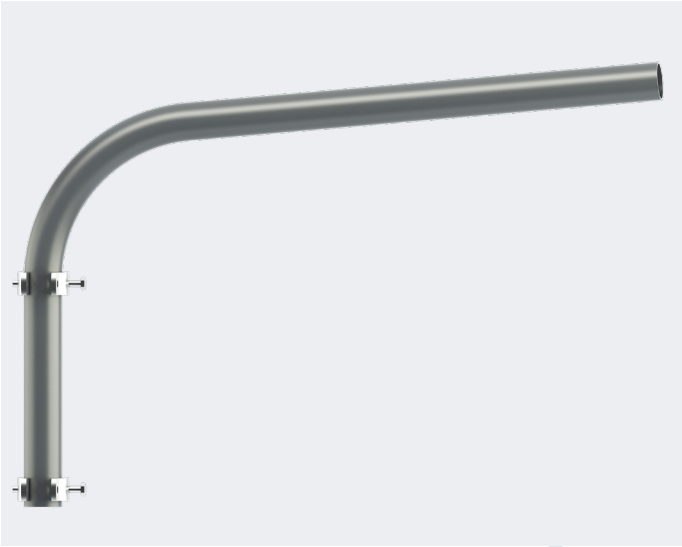

CARACTÉRISTIQUES TECHNIQUES

Matériau : Acier galvanisé
Fixation luminaire : Latérale, embout Ø60, Ø49 et Ø42
Fixation console : En applique
Inclinaison (fixation latérale) : 0° et 5°
Couleur standard : RAL 9005

TECHNICAL CHARACTERISTICS

Material: Galvanised steel
Luminaire mounting: Side mounting, nozzle Ø60, Ø49 et Ø42
Bracket mounting: Surface mounting
Tilt (side mounting): 0° et 5°
Standard color: RAL 9005

DIMENSIONS (mm)

	En applique / Surface mounting			
	Inclinaison 0° / Tilt 0°		Inclinaison 5° / Tilt 5°	
	A	B	A	B
CUG 50	500	600	500	620
CUG 70	700	600	700	640
CUG 100	1000	600	1000	660
CUG 150	1500	600	1500	710

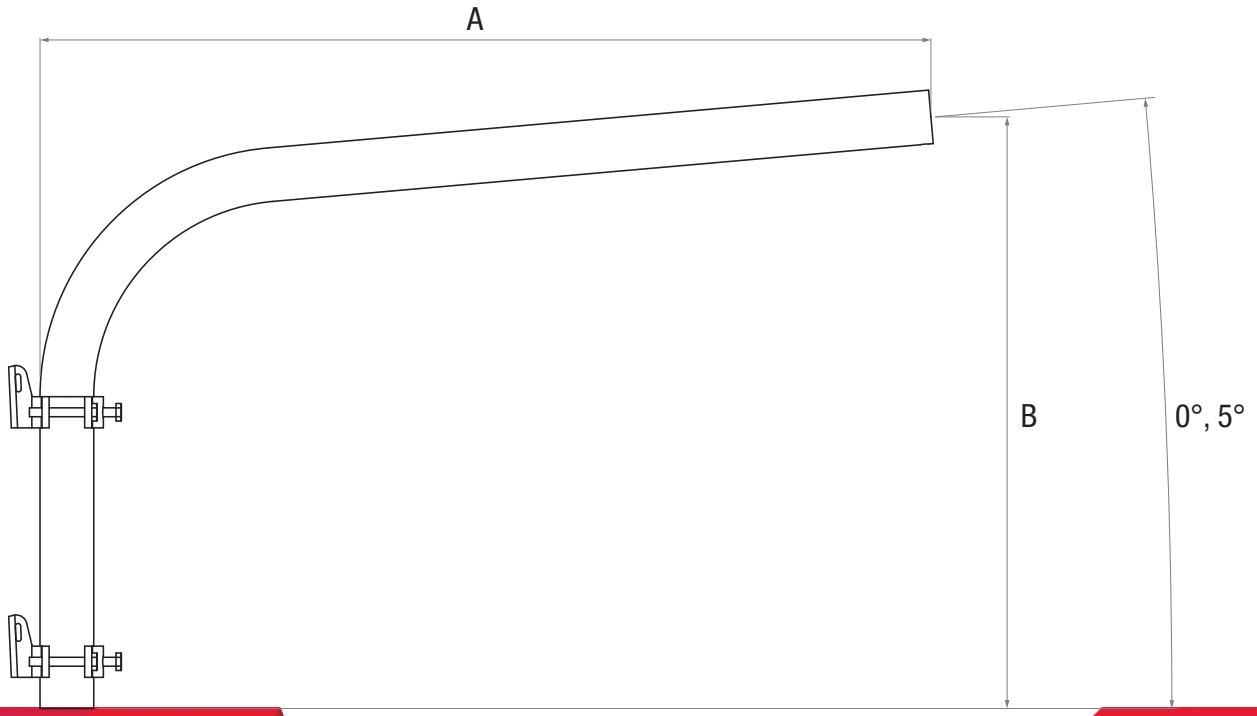

Tel: +212 658 411 607 / Email : exaviaste@gmail.com / Site : www.exavia.com
N° 612 Etage 1 Appt 1 Lot Massar Route Safi - Marrakech

CONSOLE MÉCANO-SOUDÉE / MACHINE-WELDED BRACKET



CARACTÉRISTIQUES TECHNIQUES

Matériau : Acier galvanisé

Fixation luminaire : suspendue (3/4" GAZ F)

Fixation console : sur réhausse pour mât Ø60, Ø76 et en applique

Finition accessoire décoratif : T1, T2 et T3

Couleur standard : RAL 9005

TECHNICAL CHARACTERISTICS

Material: Galvanised steel

Luminaire mounting: suspended (3/4" BSPT F)

Bracket mounting: extension for pole Ø60, Ø76 and surface mounted

Decorative accessory finishing: T1, T2, et T3

Standard color: RAL 9005

DIMENSIONS (mm)

	1 feu / 1 light		2 feux / 2 lights		En applique / surface mounting		
	A	B	A	B	A	C	D
DAUPHINOISE 78	735	160	1470	160	705	440	45
DAUPHINOISE 92	830	240	1660	240	800	520	45
DAUPHINOISE 100	955	240	1910	240	925	520	45
DAUPHINOISE 110	1043	240	2086	240	1013	520	45

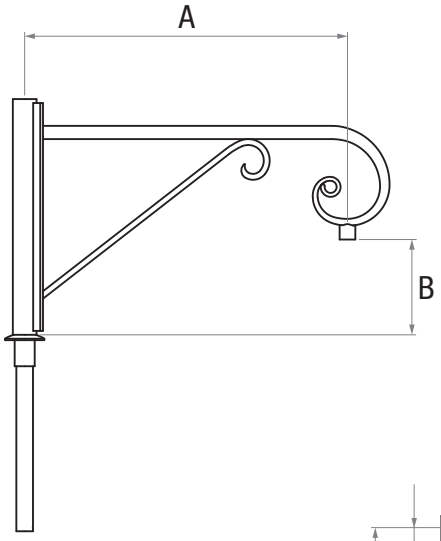

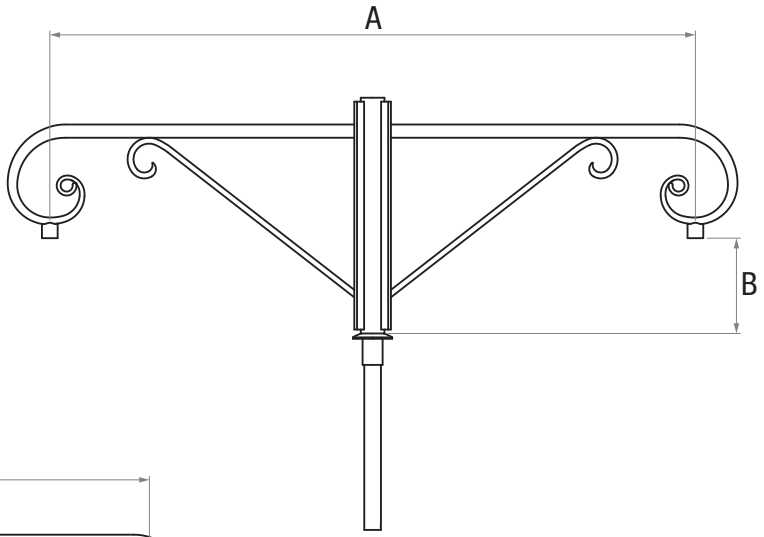

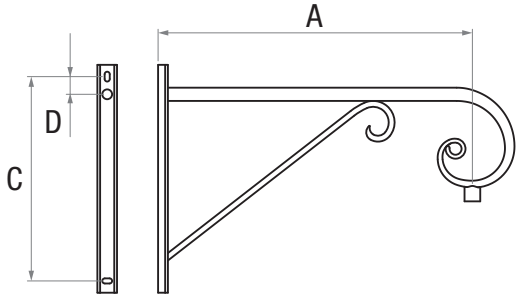

Tel: +212 658 411 607 / Email : exaviaste@gmail.com / Site : www.exavia.com

N° 612 Etage 1 Appt 1 Lot Massar Route Safi - Marrakech

CONSOLE MÉCANO-SOUDÉE / MACHINE-WELDED BRACKET



CARACTÉRISTIQUES TECHNIQUES

Matériau : Acier galvanisé
Fixation luminaire : Suspendue (1" GAZ F), latérale
Fixation console : Pour mât Ø60, Ø76 et en applique
Inclinaison (fixation latérale) : 5°
Finition accessoires décoratif : T1, T2 et T3
Couleur standard : RAL 9005

TECHNICAL CHARACTERISTICS

Material: Galvanised steel
Luminaire mounting: Suspended (1" BSPT F), side mounting
Bracket mounting: For pole Ø60, Ø76 and surface mounting
Tilt (side mounting): 5°
Decorative accessory finishing: T1, T2 et T3
Standard color: RAL 9005

DIMENSIONS (mm)

	1 feu / 1 light		2 feux / 2 lights		En applique / surface mounting		
	A	B	A	B	A	C	D
DENISIA 75	750	220	1500	220	720	340	270
DENISIA 100	1000	270	2000	270	1020	340	270
DENISIA 150	1500	430	3000	430	1470	440	370

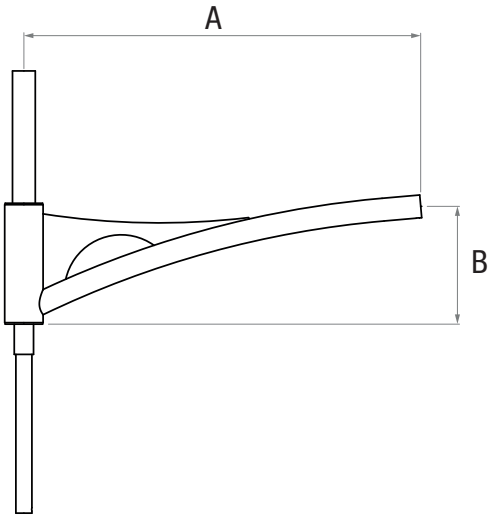

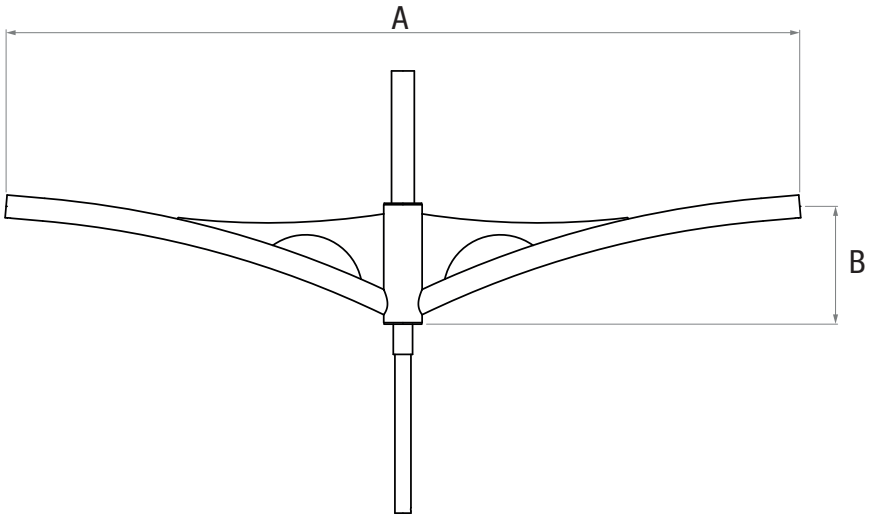

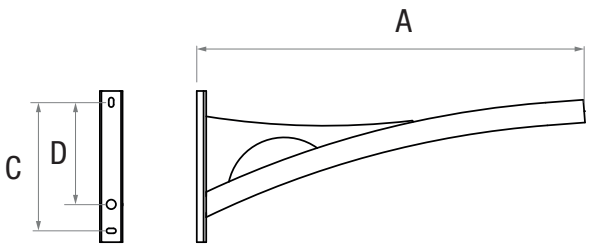

Tel: +212 658 411 607 / Email : exaviaste@gmail.com / Site : www.exavia.com
N° 612 Etage 1 Appt 1 Lot Massar Route Safi - Marrakech

CONSOLE TRADITIONNELLE DÉCORATIVE / TRADITIONAL DECORATIVE BRACKET



CARACTÉRISTIQUES TECHNIQUES

Matériau : Acier galvanisé

Fixation luminaire : Suspendue (3/4" GAZ F)

Fixation console : Pour mât Ø60, Ø76, en applique et à sceller

Couleur standard : RAL 9005

TECHNICAL CHARACTERISTICS

Material: Galvanised steel

Luminaire mounting: Suspended (3/4" BSPT F)

Bracket mounting: For pole Ø60, Ø76, projection and surface mounting

Standard color: RAL 9005

DIMENSIONS (mm)

	1 feu / 1 light		2 feux / 2 lights		En applique / surface mounting			À sceller / to be sealed		
	A	B	A	B	A	C	D	A	C	D
OLYMPIA 48	480	580	960	580	650	650	65	480	650	150
OLYMPIA 65	650	700	1300	700	820	650	65	650	600	150
OLYMPIA 78	780	900	1560	900	950	855	55	780	820	150
OLYMPIA 110	1100	1000	2200	1000	1270	855	55	1100	820	150

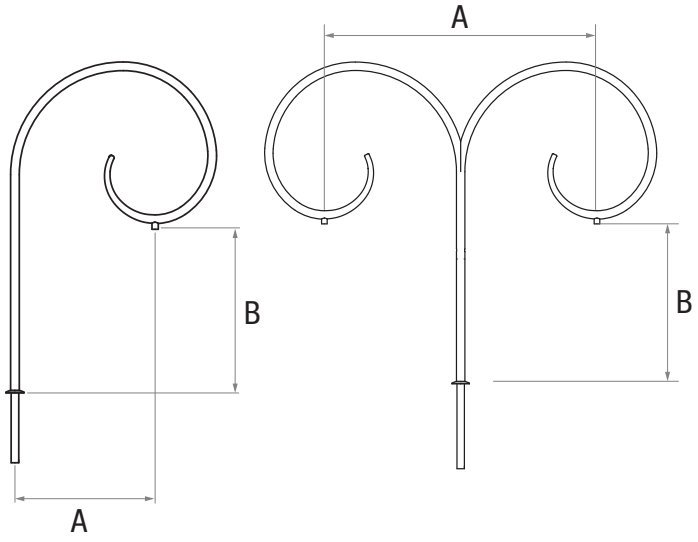

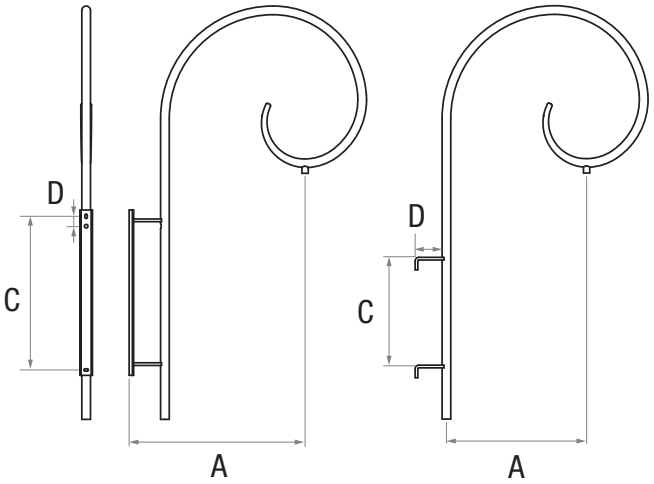

Tel: +212 658 411 607 / Email : exaviaste@gmail.com / Site : www.exavia.com

N° 612 Etage 1 Appt 1 Lot Massar Route Safi - Marrakech

CONSOLE TRADITIONNELLE DÉCORATIVE / TRADITIONAL DECORATIVE BRACKET



CARACTÉRISTIQUES TECHNIQUES

Matériau : Acier galvanisé

Fixation luminaire : Suspendue (3/4" GAZ F)

Fixation console : Pour mât Ø60, Ø76, en applique et à sceller

Couleur standard : RAL 9005

TECHNICAL CHARACTERISTICS

Material: Galvanised steel

Luminaire mounting: Suspended (3/4" BSPT F)

Bracket mounting: For pole Ø60, Ø76, projection and surface mounting

Standard color: RAL 9005

DIMENSIONS (mm)

	1 feu / 1 light		2 feux / 2 lights		En applique / surface mounting			À sceller / to be sealed		
	A	B	A	B	A	C	D	A	C	D
OLYMPIA 48	480	580	960	580	650	650	65	480	650	150
OLYMPIA 65	650	700	1300	700	820	650	65	650	600	150
OLYMPIA 78	780	900	1560	900	950	855	55	780	820	150
OLYMPIA 110	1100	1000	2200	1000	1270	855	55	1100	820	150

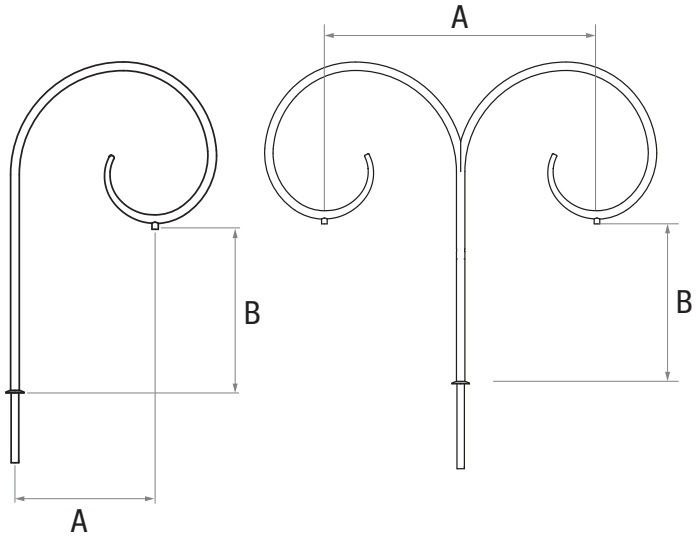

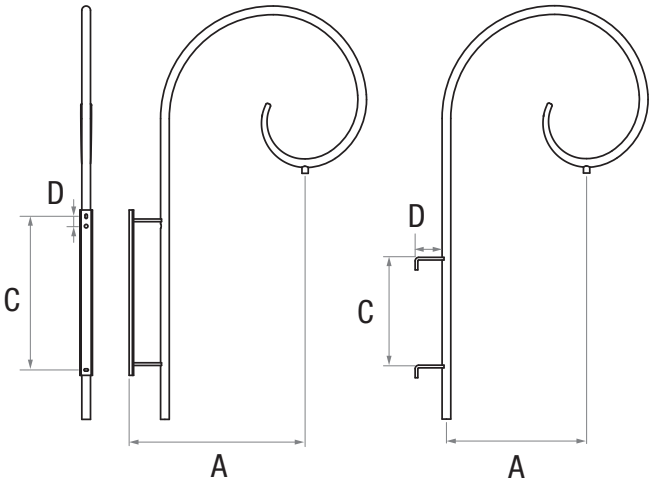

Tel: +212 658 411 607 / Email : exaviaste@gmail.com / Site : www.exavia.com

N° 612 Etage 1 Appt 1 Lot Massar Route Safi - Marrakech

CONSOLE MÉCANO-SOUDÉE / MACHINE-WELDED BRACKET



CARACTÉRISTIQUES TECHNIQUES

Matériau : Acier galvanisé

Fixation luminaire : Latérale

Fixation console : Pour mât Ø60 QC48, Ø76, Ø89 et Ø103 QC89

Inclinaison (fixation latérale) : 5°

Couleur standard : RAL 9005

TECHNICAL CHARACTERISTICS

Material: Galvanised steel

Luminaire mounting: Side mounting

Bracket mounting: For pole Ø60 QC48, Ø76, Ø89 and Ø103 QC89

Tilt (side mounting): 5°

Standard color: RAL 9005

DIMENSIONS (mm)

	1 feu / 1 light		2 feux / 2 lights	
	A	B	A	B
ROME 5/50	500	130	1000	130
ROME 5/100	1000	240	2000	240
ROME 5/150	1500	350	3000	350

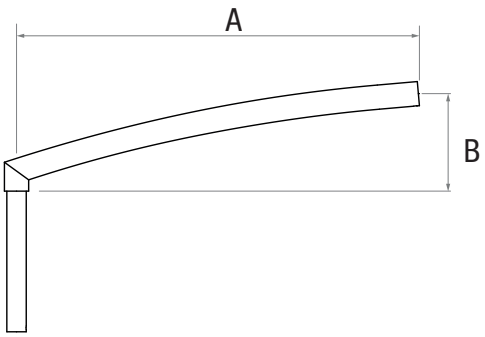

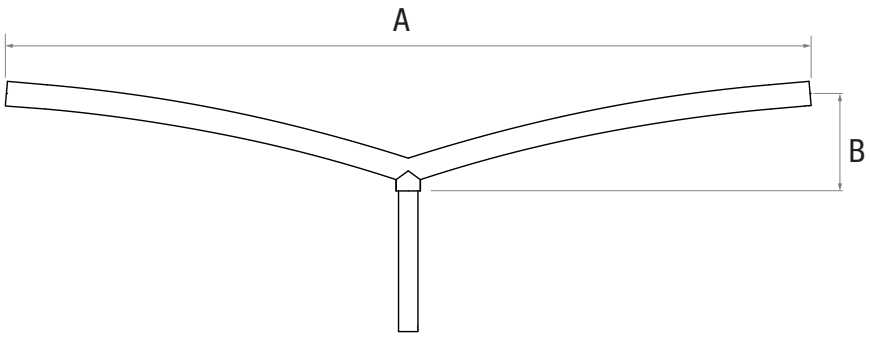

Tel: +212 658 411 607 / Email : exaviaste@gmail.com / Site : www.exavia.com

N° 612 Etage 1 Appt 1 Lot Massar Route Safi - Marrakech

CONSOLE MÉCANO-SOUDÉE / MACHINE-WELDED BRACKET



CARACTÉRISTIQUES TECHNIQUES

Matériau : Acier galvanisé
Fixation luminaire : Suspendue (1" GAZ F), latérale
Fixation console : Pour mât Ø60, Ø76 et en applique
Inclinaison (fixation latérale) : 5°
Finition accessoires décoratif : T1, T2 et T3
Couleur standard : RAL 9005

TECHNICAL CHARACTERISTICS

Material: Galvanised steel
Luminaire mounting: Suspended (1" BSPT F), side mounting
Bracket mounting: For pole Ø60, Ø76 and surface mounting
Tilt (side mounting): 5°
Decorative accessory finishing: T1, T2 et T3
Standard color: RAL 9005

DIMENSIONS (mm)

	1 feu / 1 light		2 feux / 2 lights		En applique / surface mounting		
	A	B	A	B	A	C	D
ST LOUIS 75	800	840	1600	840	790	450	95
ST LOUIS 100	1000	1000	2000	1000	1020	450	95
ST LOUIS 150	1500	1150	3000	2300	1470	500	85

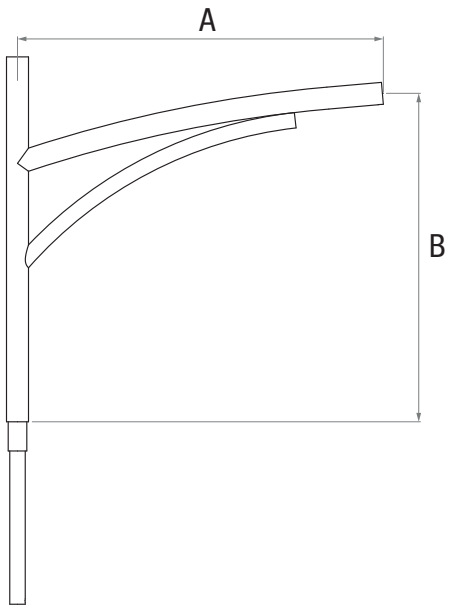

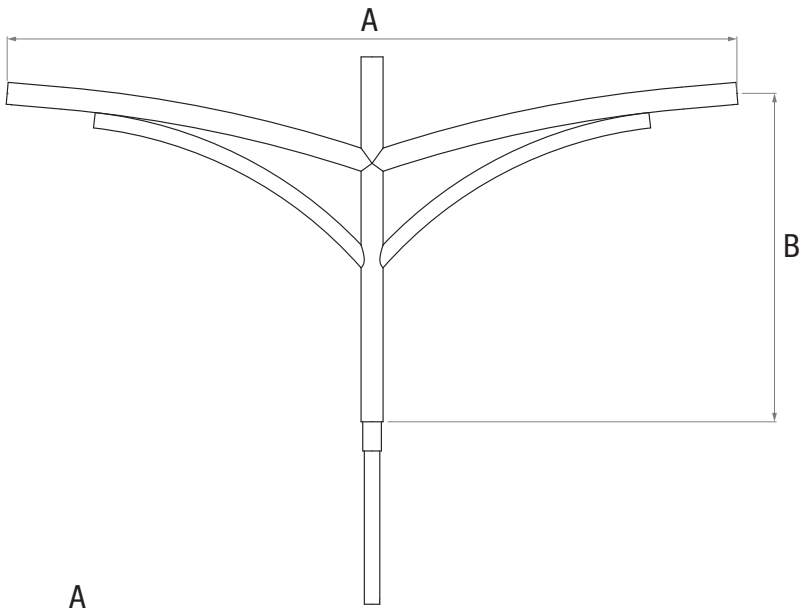

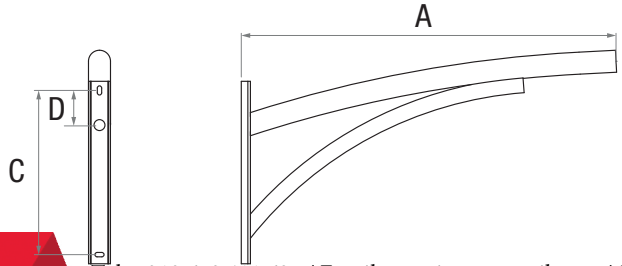

Tel: +212 658 411 607 / Email : exaviaste@gmail.com / Site : www.exavia.com
N° 612 Etage 1 Appt 1 Lot Massar Route Safi - Marrakech

CONSOLE MÉCANO-SOUDÉE / MACHINE-WELDED BRACKET



CARACTÉRISTIQUES TECHNIQUES

Matériau : Acier galvanisé
Fixation luminaire : Latérale
Fixation console : Pour mât Ø60 et Ø76
Inclinaison (fixation latérale) : 5°
Finition accessoires décoratif : T1, T2 et T3
Couleur standard : RAL 9005

TECHNICAL CHARACTERISTICS

Material: Galvanised steel
Luminaire mounting: Side mounting
Bracket mounting: For pole Ø60 and Ø76
Tilt (side mounting): 5°
Decorative accessory finishing: T1, T2 et T3
Standard color: RAL 9005

DIMENSIONS (mm)

	1 feu / 1 light		2 feux / 2 lights	
	A	B	A	B
STERIA 50	500	200	1000	200
STERIA 100	1000	250	2000	250
STERIA 150	1500	290	3000	290

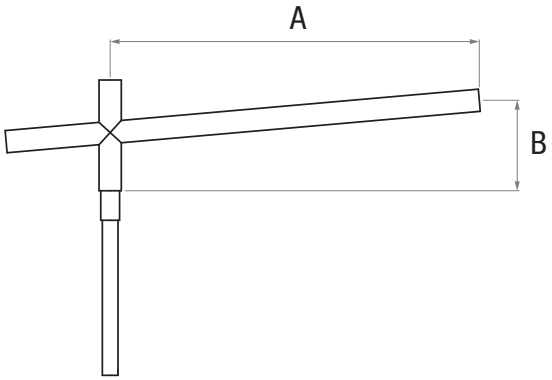

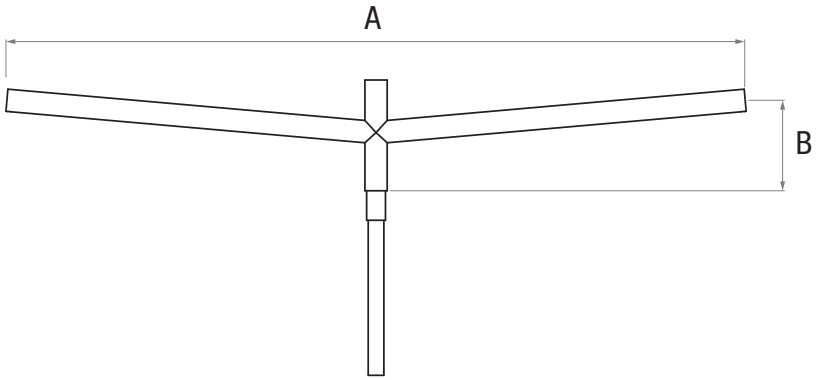

Tel: +212 658 411 607 / Email : exaviaste@gmail.com / Site : www.exavia.com
N° 612 Etage 1 Appt 1 Lot Massar Route Safi - Marrakech

CONSOLE TRADITIONNELLE ORNEMENTALE / TRADITIONAL ORNEMENTAL BRACKET



CARACTÉRISTIQUES TECHNIQUES

Matériau : Acier galvanisé

Fixation luminaire : Porté (3/4" GAZ M), suspendue (3/4" GAZ F)

Fixation console : Ø60/Ø 76 QC42 et en applique

Finition accessoire décoratif : T1

Couleur standard : RAL 9005

TECHNICAL CHARACTERISTICS

Material: Galvanised steel

Luminaire mounting: Top (3/4" BSPT M), suspended (3/4" BSPT F)

Bracket mounting: Ø60/Ø76 QC42 and surface mounting

Decorative accessory finishing: T1

Standard color: RAL 9005

DIMENSIONS (mm)

	Vissée sur réhausse / screwed to a sleeve				En applique / surface mounting			
	1 feu / 1 light		2 feux / 2 lights					
	A	B	A	B	A	B	C	D
TOULOUSAINE 50	500	600	1000	600	520	380	320	45
TOULOUSAINE 73	730	600	1460	600	710	380	320	45
TOULOUSAINE 110	1100	600	2200	600	1060	500	440	45

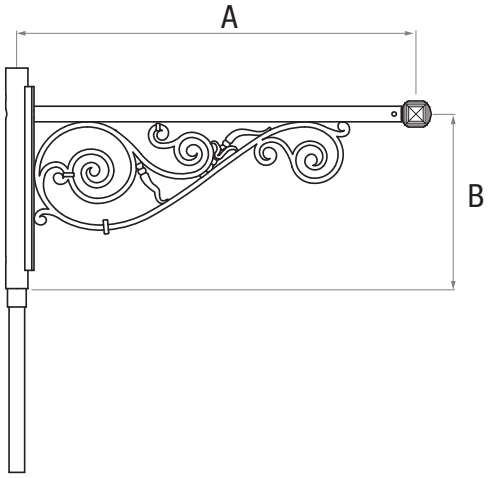

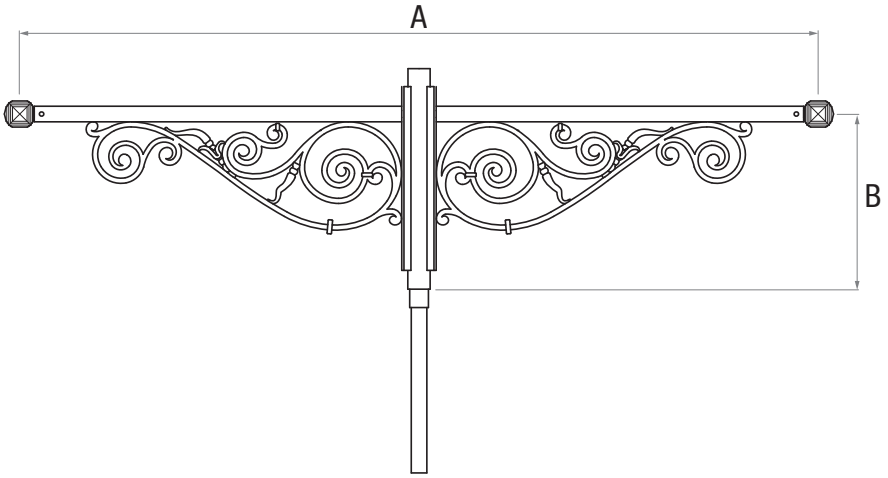

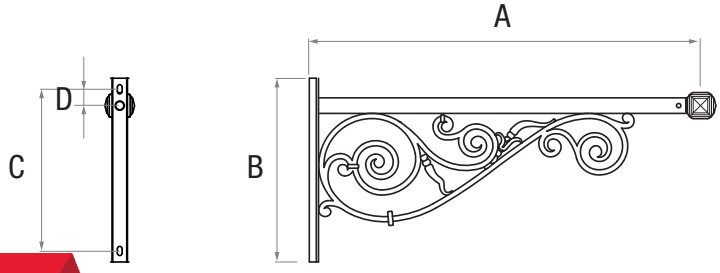

Tel: +212 658 411 607 / Email : exaviaste@gmail.com / Site : www.exavia.com

N° 612 Etage 1 Appt 1 Lot Massar Route Safi - Marrakech

CONSOLE TRADITIONNELLE CLASSIQUE / TRADITIONAL CLASSIC BRACKET



CARACTÉRISTIQUES TECHNIQUES

Matériau : Acier galvanisé

Fixation luminaire : Suspendue (3/4" GAZ F)

Fixation console : Pour mât Ø60/Ø76 QC42 vissée sur réhausse et en applique

Finition accessoires décoratif : T1

Couleur standard : RAL 9005

TECHNICAL CHARACTERISTICS

Material: Galvanised steel

Luminaire mounting: Suspended (1" BSPT F)

Bracket mounting: For pole Ø60/Ø76 QC42 screwed to a sleeve and surface mounted

Decorative accessory finishing: T1

Standard color: RAL 9005

DIMENSIONS (mm)

	1 feu / 1 light		2 feux / 2 lights		En applique / surface mounting		
	A	B	A	B	A	C	D
TROPÉZIENNE 78	660	140	1320	140	630	440	385
TROPÉZIENNE 92	800	140	1600	140	770	520	465
TROPÉZIENNE 110	980	160	1960	160	950	520	465

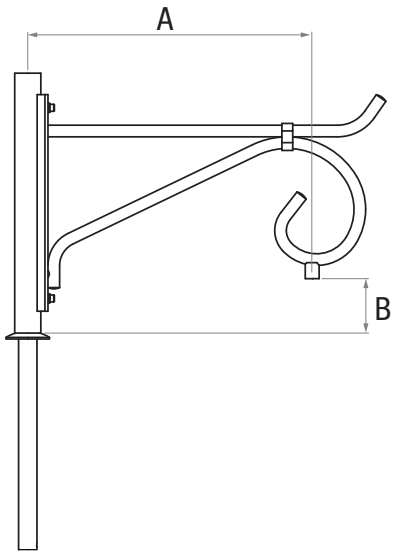

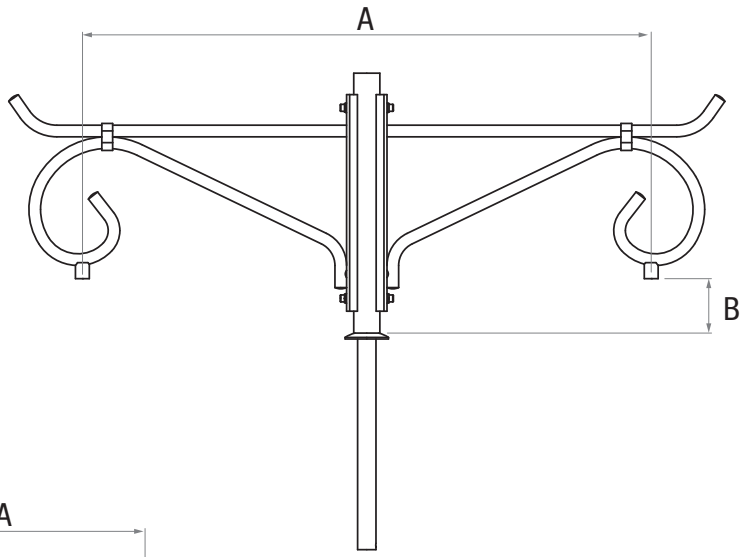

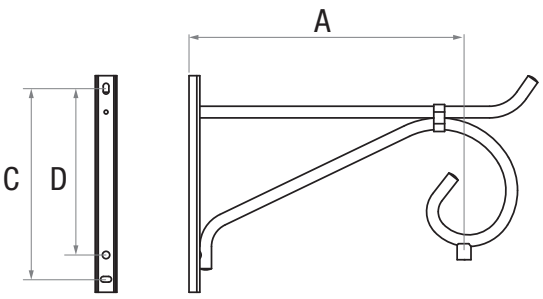

Tel: +212 658 411 607 / Email : exaviaste@gmail.com / Site : www.exavia.com

N° 612 Etage 1 Appt 1 Lot Massar Route Safi - Marrakech